Sicure a molla per ganci art. 3200 - 3220 - 3220/C - 3190

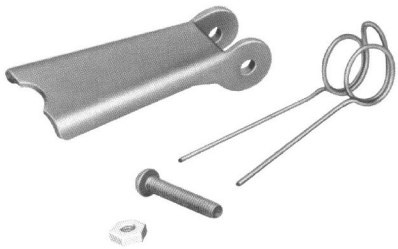

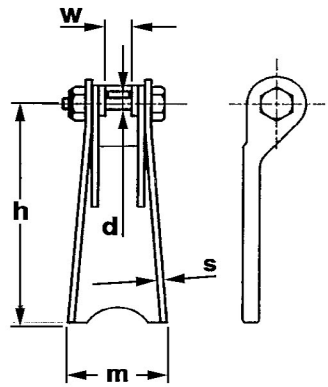

* Norma di riferimento	Unificazione industriale
* Materiale	Acciaio al carbonio
* Finitura standard	Zincatura elettrolitica
* Impieghi	Dispositivo di sicurezza antisgancio su ganci di sollevamento
* Avvertenze	Le norme di sicurezza prescrivono di usare sempre ganci con sicura

Dati tecnici

codice	per ganci portata t		Dimensioni mm					peso cadauna ca. kg
	acciaio al carbonio	acciaio legato	altezza h	larghezza m	diametro perno d	luce w	spessore s	
VSSG00075	0,75	1,25	32	15	3	6	1	0,007
VSSG00100	1	1,6	34	15	3	6	1	0,008
VSSG00150	1,5	2,5	45	22	4	8	1	0,013
VSSG00200	2	3,2	45	22	4	8	1,25	0,015
VSSG00300	3	4,5	56	26	4	9	1,5	0,022
VSSG00500	5	7	67	31	5	9	2	0,044
VSSG00750	7,5	11	86	38	6	9,5	2	0,058
VSSG01000	10	15	90	40	6	14	2	0,086
VSSG01500	15	22	116	50	6	15	2	0,114
VSSG02000	20	30	150	72	8	21	2,5	0,250

*** tonnellate metriche di 1.000 kg** — **I codici in grassetto sono normalmente a stock.**

Altre dimensioni e tipi di sicure a richiesta